Montageanleitung MOSO® Winkelkonsolanker WK-NV 3,5 / 7,0 kN

1 Dübel nach Zulassung setzen. Keilscheibe und Traganker auf die Dübelankerstange aufsetzen...

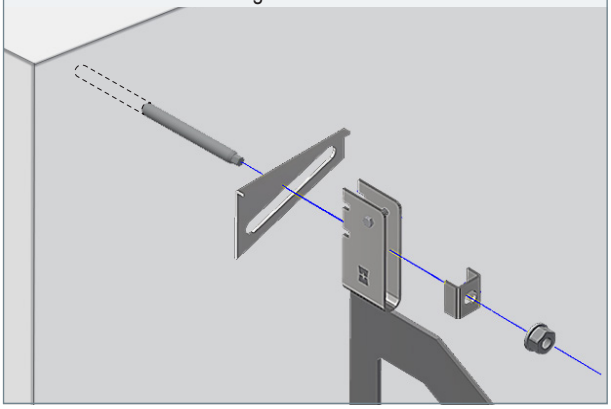

2 ... gekröpfte U-Scheibe aufsetzen und mittels Sechskantmutter SKM handfest vormontieren...

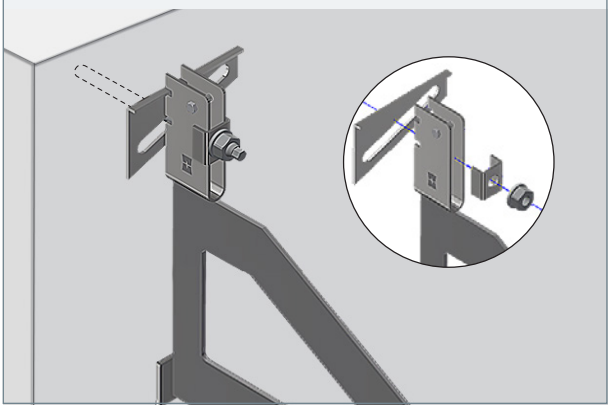

3 ... Traganker durch Umsetzen der gekröpften Keilscheibe in der Höhe grob und durch Verschieben der Keilscheibe fein justieren...

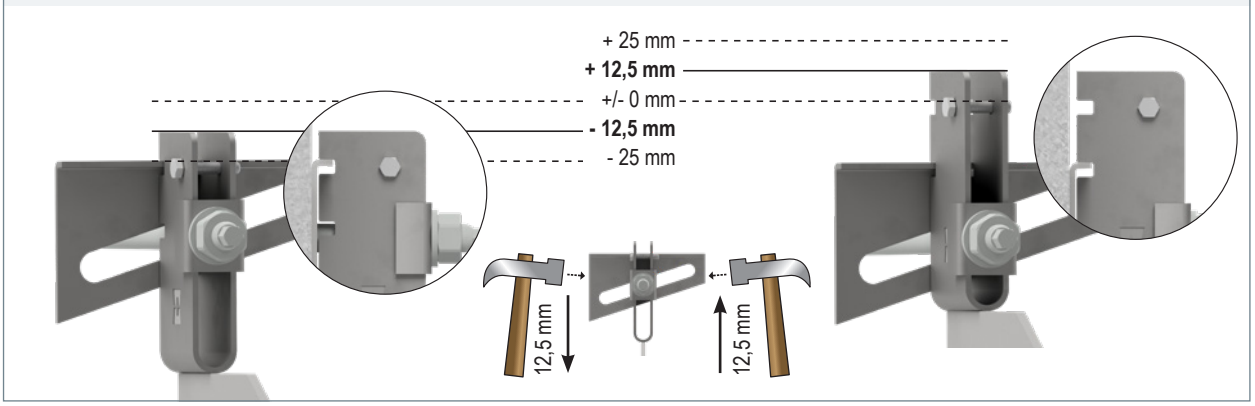

4 Vor dem Aufmauern:
a: Tragwinkel flächig z.B. mittels Holzträger unterstützen und kraftschlüssig mit Stützen o.ä. ausreichend abstützen
b: Tragwinkel bei Zwischenabfangung z.B. mittels Plastik- oder Holzkeilen in geringen Abständen punktuell unterstützen.

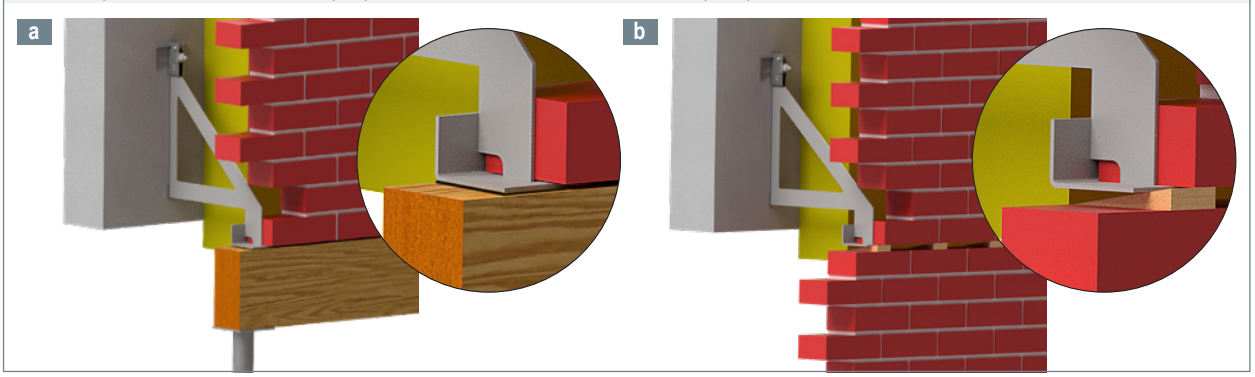

5 ... Anzugsdrehmoment gemäß Dübel-Zulassung aufbringen.

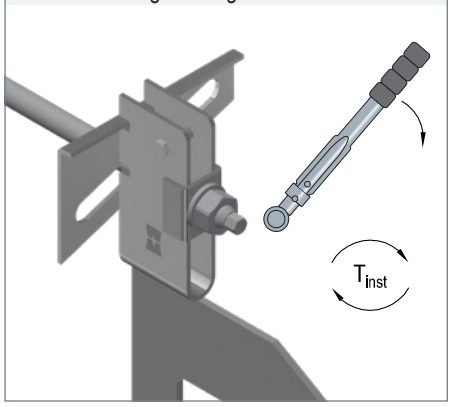
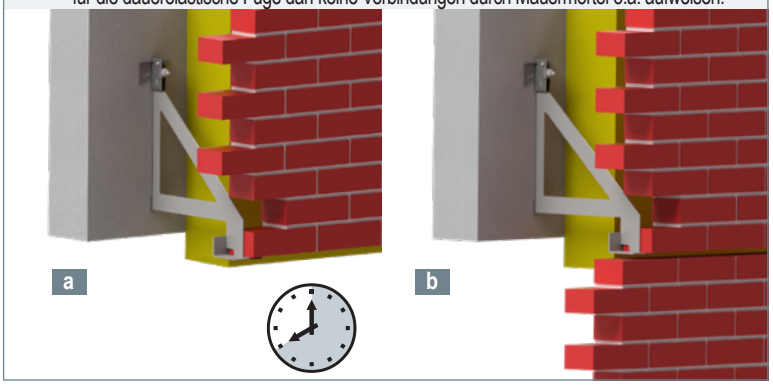
6 a: Örtliche Unterstützung erst nach vollständiger Erhärtung des Mauermörtels entfernen!
b: Abstandshalter nach vollständiger Erhärtung des Mauerwerks entfernen. Der Zwischenraum für die dauerelastische Fuge darf keine Verbindungen durch Mauermörtel o.ä. aufweisen.