Montageanleitung MOSO® Fertigteilbefestigung FB-DV 3,5 / 7,0 kN

1 Dübel nach Zulassung setzen. Keilscheibe und Traganker auf die Dübelankerstange aufsetzen...

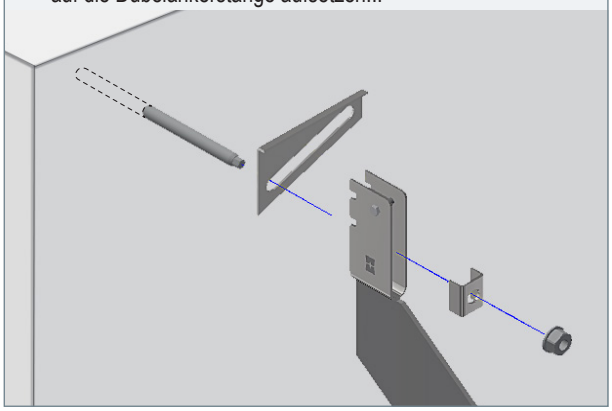

2 a: ... gekröpfte U-Scheibe aufsetzen und mittels Sechskantmutter SKM handfest vormontieren...
b: ... Druckschraube auf Schalenabstand vorjustieren...

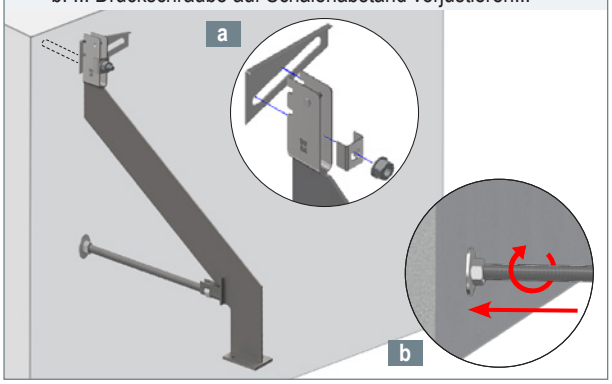

3 ... Traganker durch Umsetzen der gekröpften Keilscheibe in der Höhe grob und durch Verschieben der Keilscheibe fein justieren...

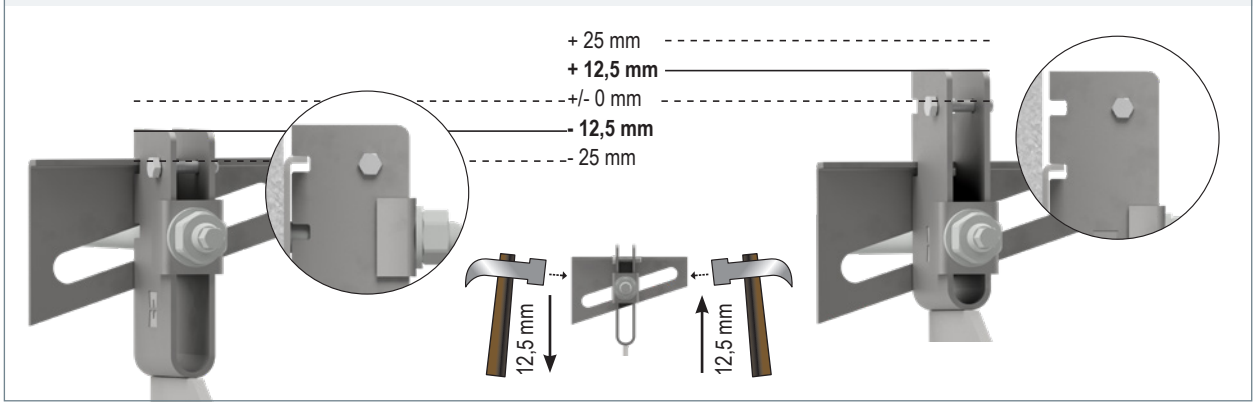

4 ... die Hammerkopfschrauben MHK mit ihrem Kopf parallel zur Ankerschiene (a) einführen. Die MHK Schrauben im Uhrzeigersinn drehen, bis die Kerbe am Schraubenende parallel zum Langloch der Aufnahmeplatte (b) steht. Aufnahmeplatte der Konsole, U-Scheiben und Sechskantmuttern auf MHK Schraube aufsetzen und handfest anziehen. Fertigteil vom Schalenabstand ausrichten. Hammerkopfschraube mittels Anzugsdrehmoment anziehen...

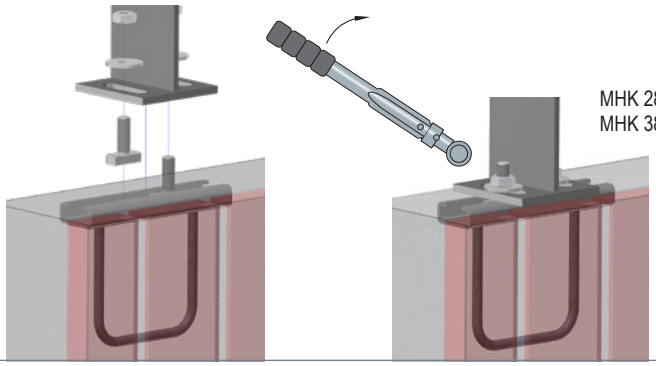

T_{inst}

MHK 28/15 M10 = 13 Nm
MHK 38/17 M10 = 15 Nm

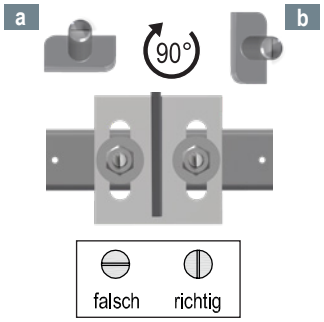

Detailansicht MHK-Schraube im Einbauzustand

5 ... Druckschraube justieren, bis diese am Rohbau kraftschlüssig anliegt...

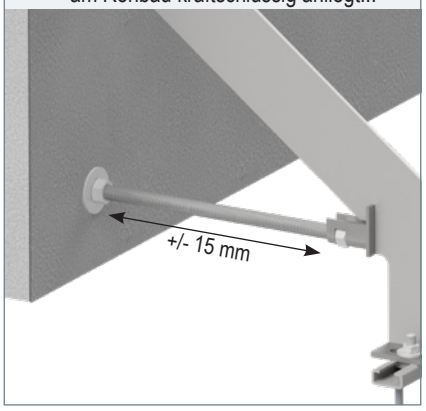

6 ... Anzugsdrehmoment gemäß Dübel-Zulassung aufbringen.

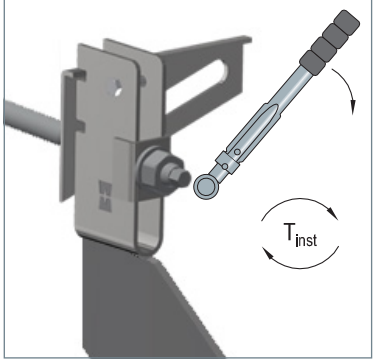
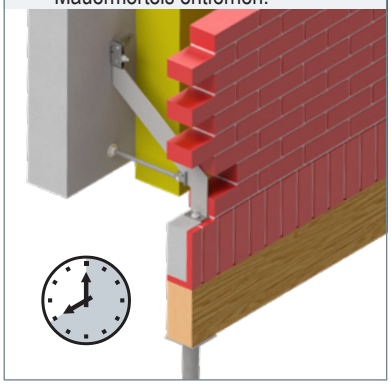
7 Örtliche Unterstützung erst nach vollständiger Erhärtung des Mauermörtels entfernen!